EF-H 形 ハイドロフレックス ギヤードモータ 外形寸法図

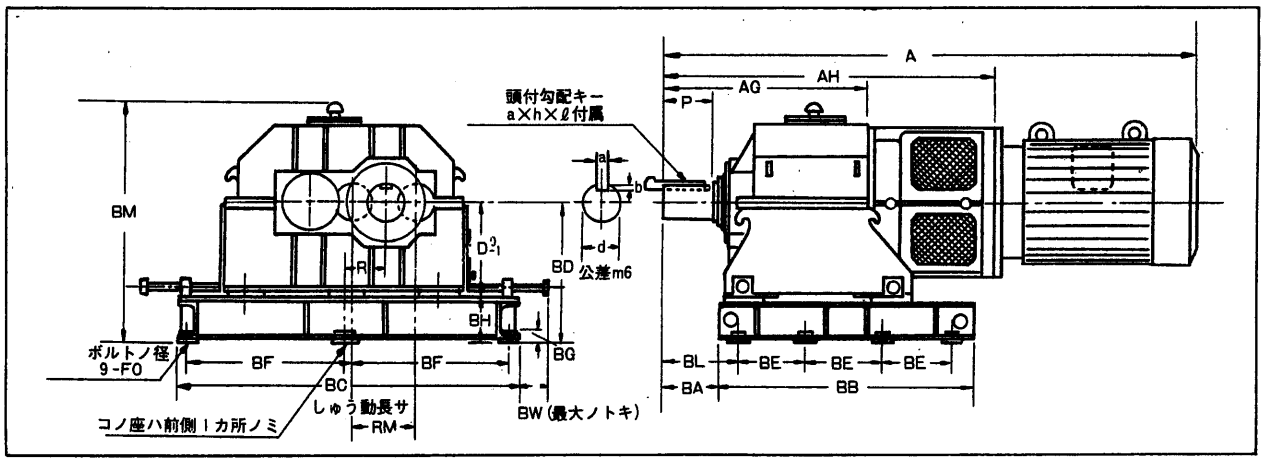

伝達kw・減速比・ユニットサイズ・流体継手番号

kW	モータ軸 rpm	新潟コンバーター製 HCF形 流体継手 番号	スベリ%	モータ枠番	EF-H形 ギヤードモータ 減速比 1/5 ヲコエ 1/8 マデ ユニットサイズ	A(AH)	重量(約kg)	減速比 1/8 ヲコエ 1/12.5 マデ ユニットサイズ	A(AH)	重量(約kg)	減速比 1/12.5 ヲコエ 1/20 マデ ユニットサイズ	A(AH)	重量(約kg)	減速比 1/20 ヲコエ 1/30 マデ ユニットサイズ	A(AH)	重量(約kg)
45	1200	17.5(16BB)	4.5	280S	E26	(1280)	2170	E26	(1280)	2170	E26	(1280)	2170	E31	(1335)	2240
	1000	21 (48BB)	8			(1350)	2250		(1350)	2250		(1350)	2250		(1405)	2320
55	1200	17.5(0BB)	4.4	280M		(1280)	2170		(1280)	2170	E31	(1335)	2340	E33	(1410)	2640
	1000	21 (48BB)	4			(1350)	2250		(1350)	2250		(1405)	2420		(1480)	2720
75	1800	14.5(0BB)	4.2	280S		(1280)	2150		(1280)	2150	E26	(1280)	2150	E31	(1335)	2220
	1500	17.5(0BB)	2.5				2170			2170			2170			2240
	1200	21 (48BB)	2.9	315S		(1350)	2250	E31	(1405)	2520	E33	(1480)	2820	E36	(1525)	3150
	1000	21 (16BB)	3.6													
90	1800	17.5(48BB)	2.8	280M		(1280)	2170	E26	(1280)	2170	E31	(1335)	2340	E33	(1410)	2640
	1500	17.5(0BB)	3													
	1200	21 (48BB)	3.6	315M	E31	(1405)	2520	E33	(1480)	2920	E36	(1525)	3250	E41	(1630)	3800
	1000	21 (0BB)	3.7													
110	1800	17.5(48BB)	3.7	315S	E26	(1280)	2270	E31	(1335)	2440	E33	(1410)	2740	E36	(1455)	3070
	1500	17.5(0BB)	3.9													
	1200	21 (82BB)	3.8	355S	E31	(1405)	2620	E33	(1480)	2920	E36	(1525)	3250	E41	(1630)	3800
	1000	21 (0BB)	5													
132 (150)	1800	21 (82BB) (21 16BB)	4 (3.3)	315M ( )		(1405)	2620		(1480)	2920		(1525)	3250		(1630)	3800
	1500	21 (48BB) (〃)	2.4 (2.8)													

備考
- 流体継手のスベリは モータ100%負荷時における継手内部のスベリを示します。
- A(AH)寸法は概略値であります。
- 重量はモータ込みの概略値を示します。
- ベッドはスライドしない固定式のものも製作します。

寸法表 (mm)

ユニットサイズ	AG	D	BM	R	軸端 d	a	b	P	キー a×h×ℓ	スライドベース BA	BB	BC	BD	BE	BF	BG	BH	BL	BW	FO	RM
E26	800	875	1005	90	125	32	10	180	32×20×188	190	1070	1155	555	290	545	24	180	290	220	M24	160
E31	855	400	1090	140	140	35	11	200	35×22×208	205	1150	1315	640	300	625	31	240	320	235	M30	200
E33	980	450	1145	155	150	38	12	224	38×24×228	230	1150	1315	690	300	625	31	240	350	250	M30	200
E36	975	450	1180	185	160	38	12	224	38×24×228	230	1200	1430	700	320	680	31	250	350	295	M30	200
E41	1080	500	1280	215	180	42	13	250	42×26×254	270	1300	1580	750	350	755	31	250	390	295	M30	240

注) スライドベース寸法は概略値を示します。ご注文時に 追って外形図をお送りします。